Attenzione!

Tipo e fonte del pericolo!

Questo avviso di pericolo avverte di danni all'apparecchio, all'ambiente o ad altri oggetti di scena-tyy.

Nota:

questo simbolo indica le informazioni che possono aiutare a raggiungere una migliore comprensione di i processi coinvolti.

Per la vostra sicurezza

Istruzioni generali di sicurezza

- Per utilizzare questo apparecchio in modo sicuro, l'utente deve aver letto e compreso queste istruzioni per l'uso prima di utilizzare l'apparecchio per la prima volta.
- Tenere sempre a portata di mano le istruzioni per l'uso.
- Se si vende o si passa l'apparecchio, è necessario anche consegnare queste istruzioni per l'uso.
- Osservare tutte le istruzioni di sicurezza! In caso contrario può causare danni a voi e ad altri.
- Non utilizzare l'apparecchio in aree potenzialmente esplosive o in prossimità di liquidi infiammabili o gas!
- Non toccare la spina di rete con le mani bagnate! Scollegare sempre la spina di rete tirando il spina e non il cavo.
- Il collegamento deve essere effettuato con prese a terra correttamente installate, messa a terra e testato. La tensione di rete e il fusibile devono essere conformi ai dati tecnici.
- Durante il funzionamento per piscine, laghetti da giardino e luoghi simili, l'apparecchio deve essere dotato di un interruttore di corrente residua (RCCB) con una corrente di guasto di progettazione no più di 30 mA.
- Non piegare, schiacciare, trascinare o guidare sul cavo di rete; proteggere da spigoli vivi, olio e calore.
- I cavi di prolunga non devono essere utilizzati.
- Scollegare la spina di rete prima di tutto il lavoro sull'apparecchio.
- Non installare e accendere l'apparecchio se ci sono persone o animali nel mezzo pompato (ad esempio una piscina), o sono in contatto con esso.
- I bambini e i giovani di età inferiore ai 16 anni non devono utilizzare questo apparecchio e devono essere tenuto lontano da esso quando è in funzione.
- Le riparazioni devono essere eseguite solo da un elettricista qualificato.
  Se le riparazioni vengono eseguite in modo errato, esiste il pericolo che il liquido penetri nell'impianto elettrico componenti dell'apparecchio.

Il tuo apparecchio a colpo d'occhio

1. Maniglia per il trasporto
2. Cavo di alimentazione e spina
3. Interruttore del sensore
4. Adattatore per tubo flessibile
5. Corpo pompa
6. Presa interruttore sensore

6-1 Posizione del sensore per un funzionamento costante

6-2 Posizione del sensore per avere differente livello dell'acqua di avviamento della pompa

6-3 Posizione del sensore per avere il più basso livello dell'acqua di partenza della pompa a 10mm.

7. Piastra di base

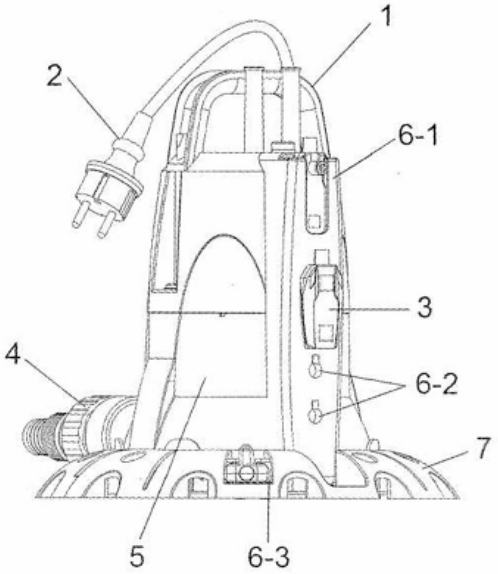

Operazione

Installazione e messa in servizio

Fissare una corda sufficientemente lunga e resistente alla posizione della piastra inferiore appositamente progettata prima primo utilizzo quando la pompa viene posizionata sul coperchio della piscina o collegare una corda lunga e forte sufficiente alla maniglia prima del primo utilizzo quando la pompa deve essere immersa nel contenitore dell'acqua come pompa sommergibile.

Nota:
In caso di uso continuo della pompa con la corda, la condizione della corda deve essere controllato regolarmente in quanto può decadere e rompersi nel tempo.

Collegare il tubo di pressione

Per un uso occasionale, utilizzare un tubo dell'acqua adatto.

L'uso di tubi rigidi con una valvola di non ritorno è raccomandato per l'uso in una posizione fissa. Questo impedisce il flusso di ritorno del liquido quando si spegne. - Avvitare il tubo di pressione sul tubo adapte.

Tutte le connessioni filettate devono essere sigillate con nastro sigillante (ad es. Teflon @ tape).

- Quando si utilizza un tubo, avvitare un adattatore adatto al tubo flessibile. - Spingere saldamente il tubo sull'adattatore del tubo e fissarlo con una fascetta stringitubo.

Installazione

L'apparecchio può essere messo sul coperchio della piscina quando la piastra di base è montato o in acqua contenitore quando la piastra di base è tolto. L'apparecchio può essere immerso sott'acqua fino alla profondità operativa sommersa menzionata nei dati tecnici.

Quando si utilizza come pompa sommergibile, Installare l'apparecchio in modo che le aperture di aspirazione non può essere bloccato da corpi estranei (posizionare l'apparecchio su una base ferma, anche se necessario).

Assicurarsi che l'apparecchio sia stabile.

Dopo ogni utilizzo

Pulire l'apparecchio.

Pulizia dell'apparecchio esternamente

Risciacquare con acqua pulita. Rimuovere la contaminazione ostinata con un pennello e un detergente. Immergere la pompa in un contenitore con acqua pulita e accendere per un breve periodo all'interno della pompa.

Pulizia dell'area di aspirazione

- Togliere la piastra di base e filtro spugna, sciacquare il fondo della pompa con acqua pulita accuratamente. Rimuovere la contaminazione ostinata con un pennello e un detergente.

Nota:
Prima di utilizzare nuovamente la pompa, prima "immergerla" in modo che eventuali residui di sporco non lo facciano bloccare l'apparecchio.

Memorizzazione

Se c'è il rischio di gelo, smontare l'apparecchio e gli accessori, pulirli e conservarli in un luogo protetto dal gelo.

Attenzione!

Rischio di danni all'apparecchio!
Il gelo distrugge l'apparecchio e gli accessori, poiché questi contengono sempre acqua!

Disposizione

Smaltimento dell'apparecchio

I prodotti etichettati con il simbolo adiacente non devono essere smaltiti in casa- tieni la spazzatura. È necessario smaltire tali vecchie apparecchiature elettriche ed elettroniche separately.

Si prega di verificare con la propria autorità locale le possibilità di un corretto smaltimento.

Attraverso lo smaltimento separato si inviano vecchie attrezzature per il riciclaggio o per altre forme di riutilizzo. Si aiuterà quindi ad evitare in alcuni casi che il materiale dannoso entri nell'ambiente.

Smaltimento dell'imballaggio

L'imballaggio è costituito da cartone e plastica corrispondentemente contrassegnata che può essere riciclata.

- Rendere questi materiali disponibili per il riciclaggio.

Malfunzionamenti e risoluzione dei problemi

In caso di malfunzionamento...

A
Pericolo!

Pericolo di lesioni fisiche e morte!
Le riparazioni condotte in modo improprio possono impedire al tuo apparecchio di funzionare in sicurezza. Quali le riparazioni metteranno in pericolo te e l'ambiente circostante.

Malfunzionamenti e risoluzione dei problemi

Errori minori sono spesso sufficienti a causare un malfunzionamento. Nella maggior parte dei casi, sarai in grado di correggere questi difetti facilmente te stesso. Si prega di iniziare facendo riferimento alla seguente tabella prima di contattare il nostro supporto tecnico. Questo vi aiuterà a risparmiare molto sforzo e possibilmente spesa.

Guasto / malfunzionamento	Causare	Rimedio
La pompa non funziona.	Nessuna tensione di rete?	Controllare cavi, spina, presa e fusibile.
	Surriscaldamento del motore a causa di: * temperatura del liquido troppo fatto? * blocco da parte di cda stranieri-ies?	Eliminare la causa del surriscaldamento (max. temperatura del liquido ► Dati tecnici-p.8).
	Interruzione corrente residua-er (RCCB) attivato?	Attivare RCCB. Contattare elettricista qualificato se RCCB innesca di nuovo.
	Motore difettoso?	Contattare il partner di servizio.
La pompa funziona ma le non pompa.	aperture di aspirazione sono bloccate?	Correggere il blocco.
	Pompa disegna in aria?	Mantenere la pompa ad angolo mentre sub-fondendosi.
		Accendere e spegnere la pompa volte al fine di espellere l'aria.
	Pompa bloccata da bod estraneo-ies?	Pulire la pompa (Pulizia del suc-6).
Tasso di consegna troppo basso.	Diametro del tubo di pressione troppo piccolo?	Utilizzare tubo di pressione con diametro maggiore.
	Tubo di pressione bloccato?	Correggere il blocco.
	Aperture di aspirazione bloccate?	Apertura di aspirazione pulita.
	Tubo di pressione piegato?	Raddrizzare il tubo di pressione.
	Perdite di tubo di pressione?	Sigillare il tubo di pressione, serrare filettato collegamento.
Pompa funziona veryloud - ly.	Pompa disegna in aria?	Assicurarsi che ci sia sufficiente liquido presente.
		Mantenere la pompa ad angolo mentre sub-fondendosi.